Plan Acoperis bloc A3,C3
(demontari)

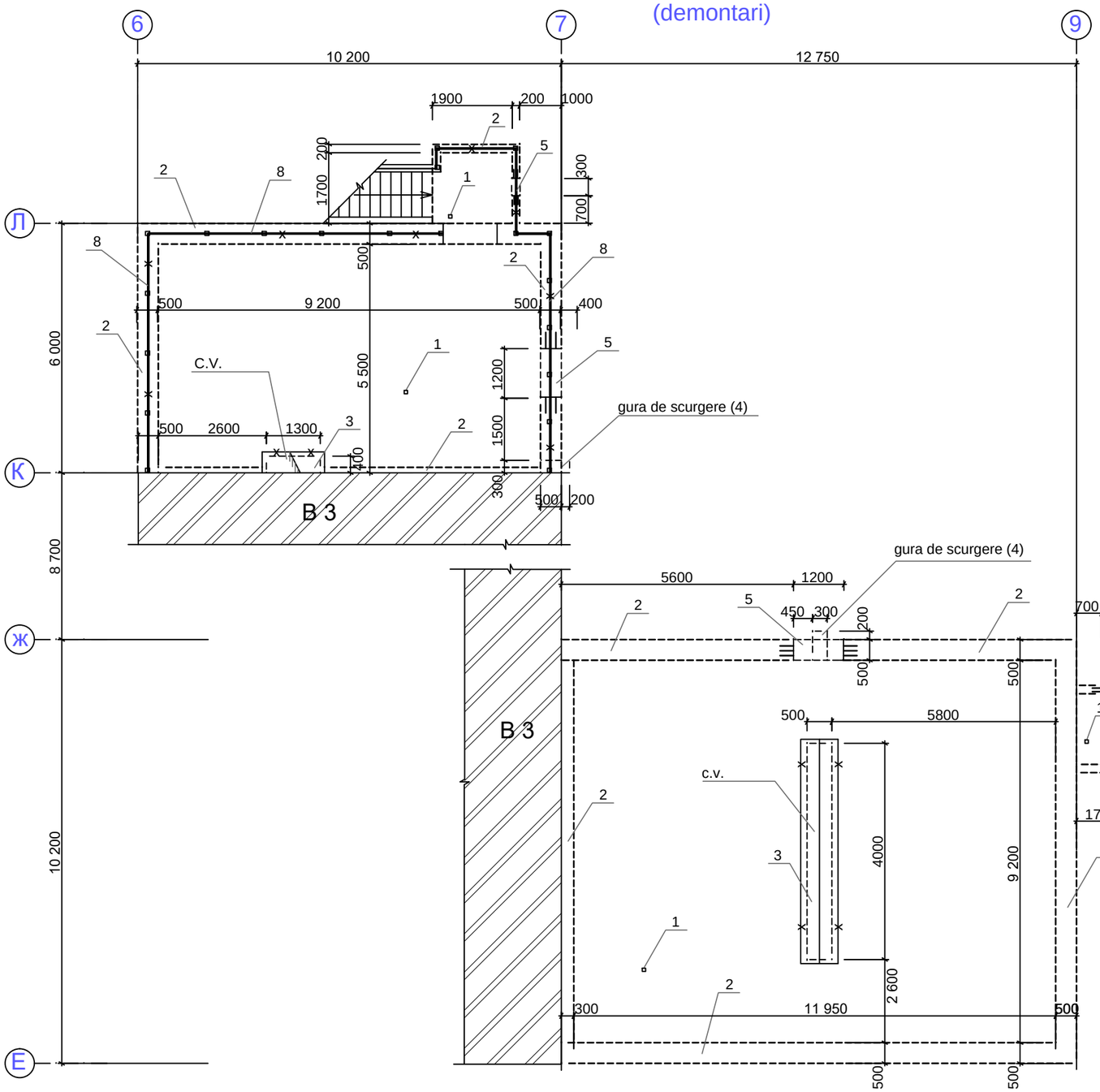

Schema Generala

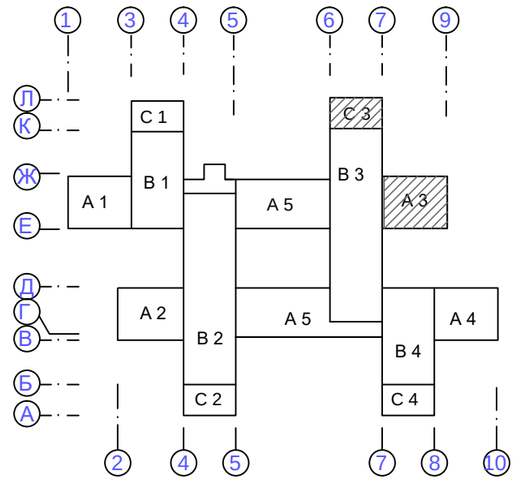

Semne conventionale:

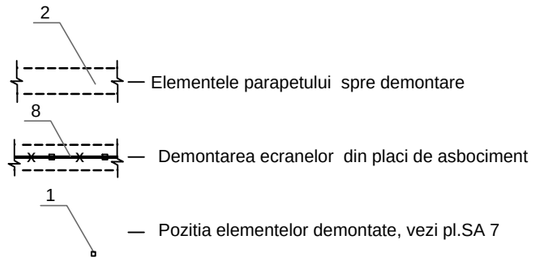

1. Borderou elementelor demontate vezi pl.SA 7.
2. Indicatii tehnice vezi pl. SA. 8.

Beneficiar: Direcția Învățămînt Tineret si Sport al primariei mun. Bălți				Obiect nr. 04/18 - SA		
				«Reparație capitala a acoperisului plat al gradinitei cresa nr.35 , str. Bulgara nr.77, mun.Bălți»		
Functia	Numele	Semnat.	Data		Faza	Planșa	Planșe
A.S.P	Lungu M.				P.E	4	
Elaborat	Mihalachi C.						
				Plan acoperis bloc;A3;C3 (demontare)	SRL"PROLEOCONSTRUCT" Licenta seria AMII nr.036874 valabila pina la 07.12.2020		

Взам. инв. №

Подпись и дата

Инв. № подл.